Nice

PROMO 1|25

Elettronica Fusari
AUTOMAZIONE & SICUREZZA
dal 1972

Motori intelligenti, controllo smart: la tecnologia che semplifica il lavoro

Niceforyou.com

Scopri le soluzioni Nice
ad un prezzo speciale
dal 01/03/2025 al 31/07/2025

Esplora le straordinarie capacità delle soluzioni Smart Home e scopri perché tu e i tuoi clienti non potrete più farne a meno!

Tantissimi vantaggi

- Connessione senza fili
- Stabilità e affidabilità
- Controllo da remoto
- Assistenti vocali
- Compatibilità con dispositivi smart
- Risparmio economico
- Modulare e implementabile
- Scenari Personalizzati
- No opere murarie
- Gestione dei consumi

Yubii® Home Cod. YH-001

gateway per gestire e comunicare con tutti i dispostivi smart della casa

~~€ 272,00~~

€ 230,00

Listino Ribassato

Compatibile con:

works with Hey Google

amazon alexa

Comunica tramite i protocolli:

Z-WAVE · WiFi · Radio Nice · Radio elero

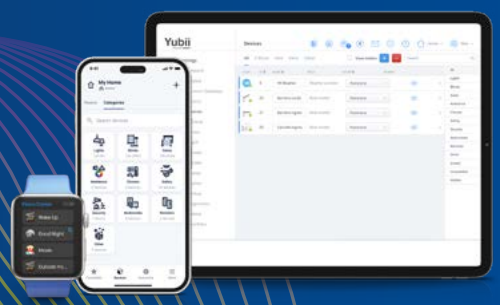

Yubii Home può essere integrato con oltre 3.000 dispositivi di altri brand in qualsiasi momento.

Scopri qui le soluzioni Nice! >>

Elettronica Fusari
AUTOMAZIONE & SICUREZZA
dal 1972

Ecosistema Yubii

Un sistema integrato che fa dialogare tutte le automazioni di casa in modo semplice, efficiente, connesso.

Gestione intelligente con Yubii Home

- **Luci**
- **Riscaldamento e raffrescamento**
- **Automazioni e dispositivi**
- Dispositivi per **Controllo e sicurezza**
- **Dispositivi per il comfort**
- **Intercom**

Elettronica Fusari
AUTOMAZIONE & SICUREZZA
dal 1972

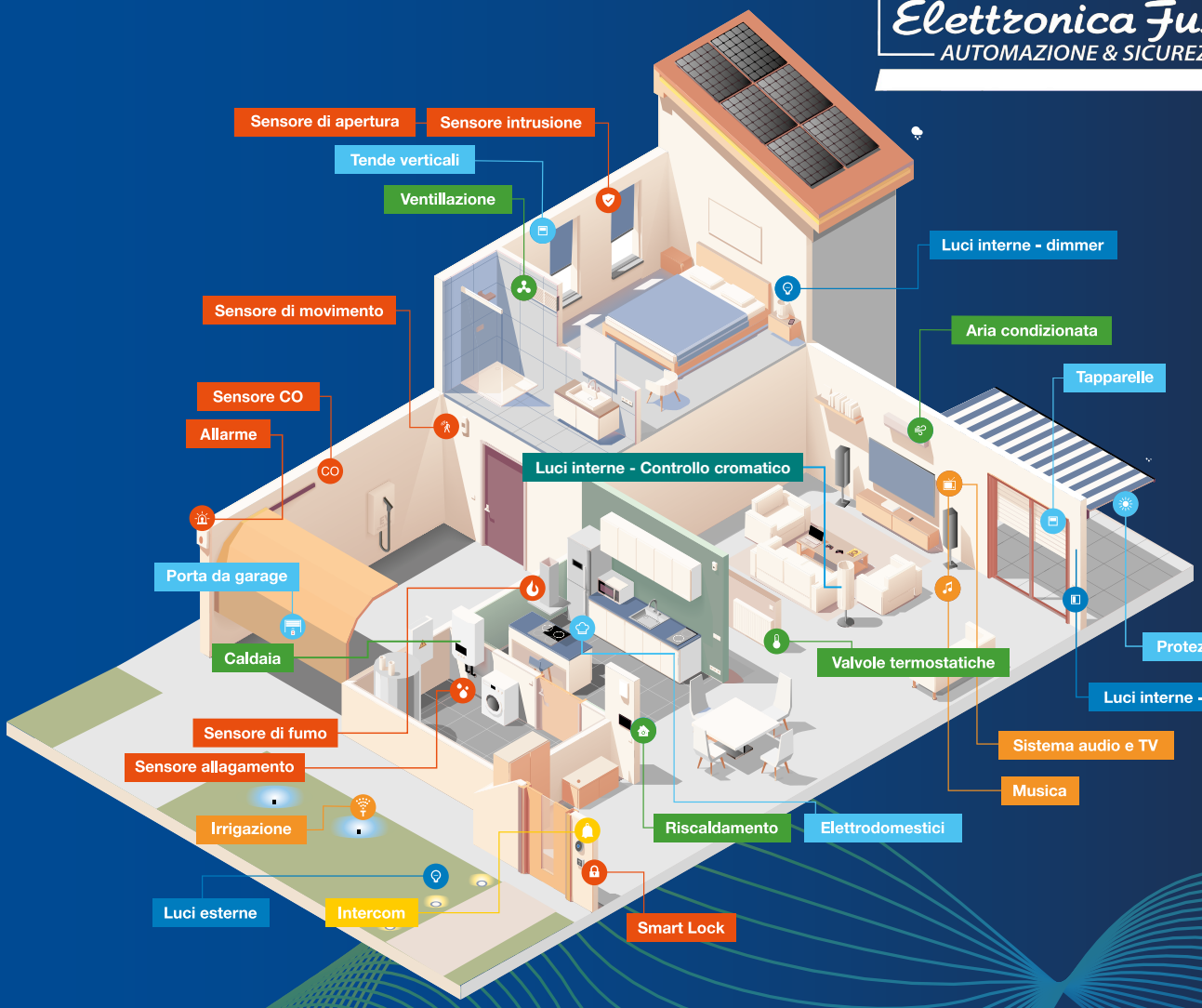

... e tutto il comfort è in una singola App, scopri la gestione da remoto pensata per te professionista e per i consumatori finali

GET IT ON Google Play

Download on the App Store

Yubii App

super intuitiva per il controllo dell'intero ecosistema casa. Personalizzazione, scalabilità, assistenza anche da remoto e notifiche su misura.

Yubii Web App

Gestione semplice e intuitiva da web, con la possibilità di controllo anche da remoto, grazie al configuratore. Efficiente per effettuare interventi di manutenzione a distanza del sistema di smart home dei clienti.

Pro-View, il compagno ideale per la tua attività, installazioni e gestione del cliente ancora più semplice e comoda.

Pro-View Cod. PROVIEW

& MyNice Pro App

Nuovo strumento di programmazione che supporta l'installatore in tutto il processo di **programmazione delle centrali e dei telecomandi Nice Gate & Door.**

Interfaccia multifunzione, si connette alle centrali Nice attraverso BUS T4 e grazie all'**App MyNice Pro** permette l'installazione e la configurazione da smartphone dei sistemi di automazione Nice.

1 PZ. PROVIEW

~~€ 434,00~~

€ 340,00

Listino Ribassato

Per ulteriori informazioni e scaricare la scheda prodotto scansiona il QR Code

Tool di gestione dei telecomandi
Programmazione rapida e dashboard multi-utenza con possibilità di creare database dei tuoi impianti.

Cloud gestionale per la tua attività
Statistiche e geolocalizzazione delle installazioni per ottimizzare il lavoro di tutta la squadra.

Database dell'installazione del cliente,
puoi gestire tutto dal tuo ufficio eventuali necessità del cliente, ad esempio la richiesta di un telecomando aggiuntivo.

MyNice Pro App: disponibile anche su iOS!

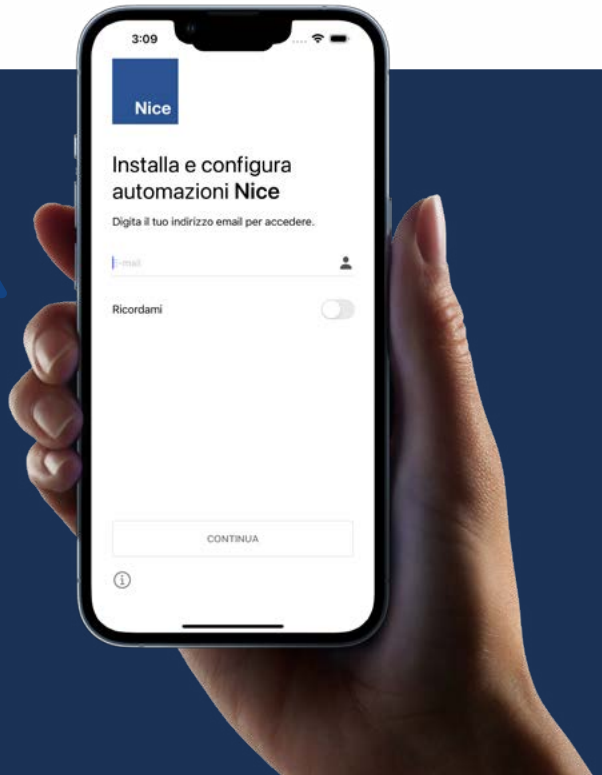

GET IT ON Google Play

Download on the App Store

GET IT ON Google Play
MyNice Pro

Download on the App Store
MyNice Pro

Elettronica Fusari
AUTOMAZIONE & SICUREZZA
dal 1972

Prezzi IVA esclusa

BiDi-WiFi, Interfaccia di programmazione tascabile da portare sempre con sé per agevolare le procedure di configurazione delle automazioni Nice.

BiDi-WiFi Cod. BIDIWIFI

& MyNice Pro App

~~€ 68,50~~
€ **42**,00
Listino Ribassato

Interfaccia di programmazione tascabile. Con **BiDi-WiFi** e l'**App MyNice Pro** le procedure di configurazione dell'installazione sono semplici ed efficaci.

Interfaccia Bidi-Wifi una volta innestata genera automaticamente una rete WiFi che permette la configurazione della automazione, tramite app MyNice Pro.

1 PZ. BIDIWIFI

Plug-in & Go

Innesta, configura e vai
con l'nterfaccia plug-in tascabile

Generazione automatica rete WiFi
che permette la configurazione dell'automazione, tramite app MyNice Pro comodamente dal tuo mezzo.

Per ulteriori informazioni e scaricare la scheda prodotto scansiona il QR Code

Procedure guidate tramite **wizard, funzione di ricerca** del parametro di programmazione desiderato.

Cloud gestionale dedicato: lista degli **installatori**, panoramica **interventi**, **geolocalizzazione**, **statistiche,** garantiscono un servizio rapido ed efficiente riducendo i tempi di risposta ai propri clienti.

Riconoscimento automatico della centrale Gate&Door per effettuare **aggiornamenti firmware** real time e **visualizzare manuali**, tutto in fase d'intervento.

Elettronica Fusari
AUTOMAZIONE & SICUREZZA
dal 1972

Prezzi IVA esclusa

Nice per cancelli scorrevoli

*L'elettronica di comando all'interno dei kit potrà variare durante il periodo promozionale

RobusKit 400 BD Cod. RBS400BDKCE

Per cancelli fino a 400 Kg

Blue BUS | 24V | Sole myo | BiDi | Yubii

Il Kit include:

1 motoriduttore irreversibile, 24 Vdc con centrale e ricevente integrata

1 PZ. RBS400

~~€ 1.062,00~~
€ 880,00
Listino Ribassato

2 PZ. MYGO4*	1 PZ. EPMB	1 PZ. ELDC	1 PZ. TS

RobusKit 600 BD Cod. RBS600BDKCE

Per cancelli fino a 600 Kg

Blue BUS | 24V | Sole myo | BiDi | Yubii

Il Kit include:

1 motoriduttore irreversibile, 24 Vdc con centrale e ricevente integrata

1 PZ. RBS600

~~€ 1.139,00~~
€ 990,00
Listino Ribassato

2 PZ. MYGO4*	1 PZ. EPMB	1 PZ. ELDC	1 PZ. TS

RoboKit 600 Cod. RO600KCE

Per cancelli fino a 600 Kg

230V

Il Kit include:

1 motore irreversibile, 230 V, finecorsa meccanico con centrale e ricevente incorporate

1 PZ. RO600

~~€ 1.089,00~~
€ 830,00
Listino Ribassato

2 PZ. INTI2*	1 PZ. EPM	1 PZ. ELAC

RobusKit 1000 BD Cod. RB1000BDKCE

Per cancelli fino a 1000 Kg

Blue BUS | 24V | Sole myo | BiDi | Yubii

1 motoriduttore Irreversibile, 24 Vdc, con centrale incorporata e ricevitore OXIBD, finecorsa elettromeccanico

1 PZ. RB1000

~~€ 1401,00~~
€ 1.290,00
Listino Ribassato

2 PZ. MYGO4*	1 PZ. EPMB	1 PZ. ELDC	1 PZ. TS

Prezzi IVA esclusa

Run 1500 Cod. RUN1500

Per cancelli fino a 1500 Kg

Blue BUS | 24V | Sole myo | BiDi | Yubii

1 motoriduttore irreversibile, 24 Vdc con centrale integrata, finecorsa elettromeccanico

1 PZ. RUN1500

~~€ 1.451,00~~
€ 1.370,00
Listino Ribassato

Elettronica Fusari
AUTOMAZIONE & SICUREZZA
dal 1972

Nice per cancelli scorrevoli

Completa il tuo impianto con gli accessori Nice!

PPH3
€ 116,00

EPM
€ 102,00

EPMB
€ 123,00

EKS
€ 50,00

EDSWG
€ 173,00

EDSB
€ 171,50

ELDC
€ 82,00

ELAC
€ 73,00

OXIBD
€ 93,00

MYGO4
€ 63,00

MLAE21
€ 50,00

MLAE22
€ 57,00

MLAE44
€ 62,00

CBIPLEBX704
~~€ 57,00~~
€ 45,00

CBIPLEC720
~~€ 57,00~~
€ 45,00

CBIPLE740
~~€ 57,00~~
€ 45,00

CBIPLERB6
~~€ 57,00~~
€ 45,00

Accessori opzionali			Compatibilità				
Codice	Descrizione	Pz. Conf.	RBS400BDKCE	RBS600BDKCE	RO600KCE	RB1000BDKCE	RUN1500
PPH3	Colonne in alluminio per fotocellule	2	•	•	•	•	•
EPM	1 Coppia di fotocellule	1	•	•	•		
EPMB	1 Coppia di fotocellule BlueBUS	1	•	•		•	•
EKS	Selettore a chiave	1	•	•	•	•	•
EDSWG	Selettore Digitale 13 tasti, wireless	1	•	•	•	•	
EDSB	Selettore Digitale 12 tasti, via cavo BlueBUS	1	•	•		•	•
ELDC	Luce di segnalazione lampeggiante a LED 12-36 Vdc	1	•	•		•	•
ELAC	Luce di segnalazione lampeggiante a led, 90-240 Vac	1			•		
OXIBD	Ricevitore radio a innesto, bidirezionale	1	•	•		•	•
MYGO4	Trasmettitore a 4 canali	1	•	•	•	•	•
MLAE21	Scheda di espansione plug-in 1 Output 2 Input	1	•	•			
MLAE22	Scheda di espansione plug-in 2 Output (1 Relè 230V) 2 Input	1	•	•			
MLAE44	Scheda di espansione plug-in 4 Output 4 Input	1	•	•			
CBIPLEBX704	Piastre di adattamento, terze parti	1		•			
CBIPLEC720	Piastre di adattamento, terze parti	1		•			
CBIPLE740	Piastre di adattamento, terze parti	1		•			
CBIPLERB6	Piastre di adattamento Robus	1		•			

Esempio d'installazione per cancelli scorrevoli

1. Motore
2. Trasmettitore
3. Fotocellule a colonna
4. Fotocellule
5. Luce lampeggiante
6. Selettore a chiave
7. Sensore per bordo sensibile
8. Pannello solare SYP
9. Box batteria PSY24
10. Interfaccia multifunzione Pro-View

● Accessori disponibili anche nella versione wireless **Solemyo Air Net System**
● Accessori alimentazione solare **Solemyo**

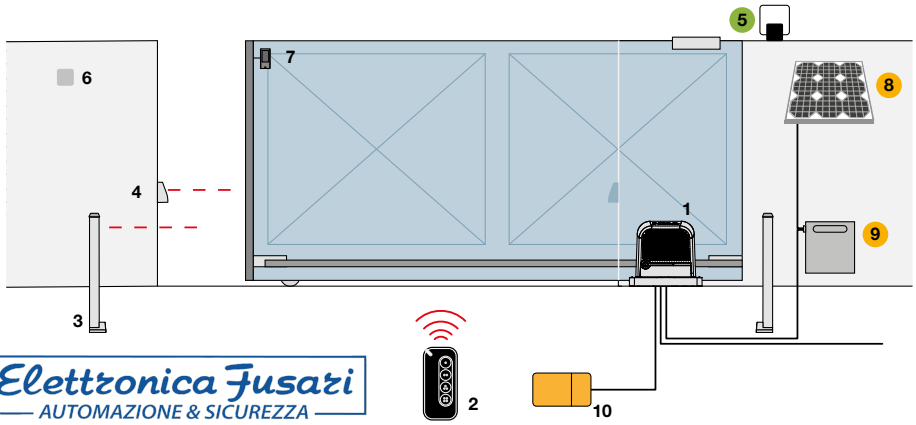

Elettronica Fusari
AUTOMAZIONE & SICUREZZA
dal 1972

Prezzi IVA esclusa

Nice per cancelli a battente

WingoKit 4024 BD Cod. WINGO4024BDKCE

Per cancelli con ante fino a 2 m

24V | Sole myo | BiDi | Yubii

Il Kit include:

2 Motoriduttori elettromeccanici
con sblocco a chiave Nice
e finecorsa meccanico in apertura

2 PZ. WG4024

~~€ 1.453,00~~
€ 1.300,00
Listino Ribassato

2 PZ. INITI2*	**1 PZ. MC424L**	**1 PZ. EPM**	**1 PZ. ELDC**	**1 PZ. TS**

ToonaKit BD Cod. TOONA4024BDKCE

Per cancelli con ante fino a 3 m

Blue BUS | 24V | Sole myo | BiDi | Yubii

Il Kit include:

2 Motoriduttori elettromeccanici
irreversibili a montaggio esterno
con arresto meccanico in apertura

2 PZ. TO4024

~~€ 1.845,00~~
€ 1.680,00
Listino Ribassato

2 PZ. MYGO4*	**1 PZ. MC824H**	**1 PZ. EPMB**	**1 PZ. ELDC**	**1 PZ. TS**

*L'elettronica di comando all'interno dei kit potrà variare durante il periodo promozionale

Prezzi IVA esclusa

Nice per cancelli a battente

Completa il tuo impianto con gli accessori Nice!

PPH3
€ 116,00

MC824H
€ 518,00

MC424L
€ 378,00

EPM
€ 102,00

EPMB
€ 123,00

EDSWG
€ 173,00

EDSB
€ 171,50

OXIBD
€ 93,00

EDS
€ 129,00

MORX
€ 146,00

Accessori opzionali			Compatibilità	
Codice	Descrizione	Pz. Conf.	WINGO4024BDKCE	TOONA4024BDKCE
PPH3	2 Colonne in alluminio per fotocellule	2	•	•
MC824H	Centrale di comando per uno o due motori irreversibili a 24 V con encoder	1		•
MC424L	Centrale di comando con ricevitore radio integrato e ricevitore radio bidirezionale ad innesto OXIBD incluso	1	•	
EPM	1 Coppia di fotocellule	1	•	
EPMB	1 Coppia di fotocellule BlueBUS	1		•
EDSWG	Selettore Digitale 13 tasti, wireless	1	•	•
EDSB	Selettore Digitale 12 tasti, via cavo BlueBUS	1		•
OXIBD	Ricevitore radio a innesto, bidirezionale	1	•	•
EDS	Selettore Digitale 12 tasti	1	•	•
MORX	Decoder per 1 lettore di prossimità ETP	1	•	•

Esempio d'installazione per cancelli a battente

1. Motore
2. Trasmettitore
3. Fotocellule a colonna
4. Fotocellule
5. Luce lampeggiante
6. Centrale di comando
7. Selettore digitale o selettore a chiave
8. Pannello solare SYP
9. Box batteria PSY24
10. Interfaccia multifunzione Pro-View

● Accessori disponibili anche nella versione wireless **Solemyo Air Net System**
● Accessori alimentazione solare **Solemyo**

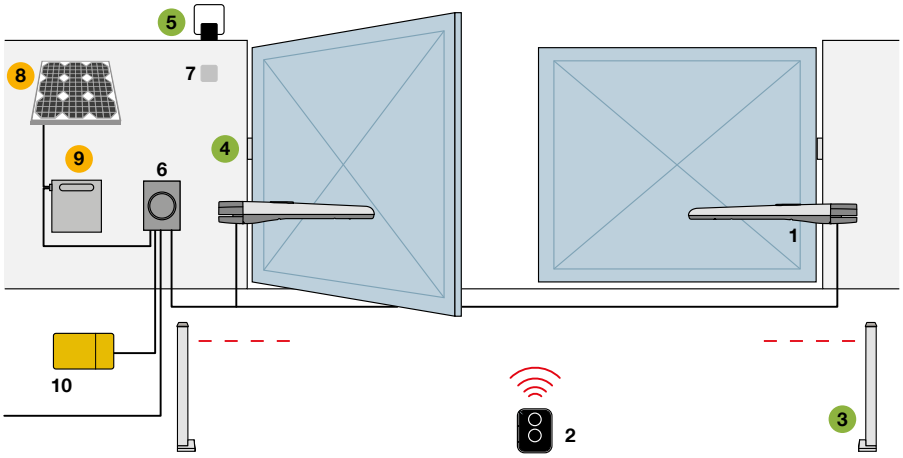

Elettronica Fusari
AUTOMAZIONE & SICUREZZA
dal 1972

Nice per cancelli a battente montaggo interrato

M-FabKit 3024 BD Cod. MFAB3024BDKCE

Per cancelli con ante fino a 3 m

Blue BUS | 24V | Sole myo | BiDi | Yubii

Il Kit include:

2 motoriduttori irreversibili, 24 Vdc, con encoder magnetico e fermo meccanico in chiusura

2 PZ. MFAB3024

~~€ 1.954,00~~
€ 1.820,00
Listino Ribassato

2 PZ. MYGO4*

1 PZ. MC824H

1 PZ. EPMB

1 PZ. ELDC

1 PZ. OXIBD

2 PZ. MEA3

~~€ 532,00~~
€ 390,00
Listino Ribassato

2 casse di fondazione
2 PZ. MFABBOX

L-Fab Cod. LFAB4024

Per cancelli con ante fino a 4 m

Blue BUS | 24V | Sole myo | BiDi | Yubii

2 motoriduttori irreversibili 24 Vdc, con encoder magnetico e con finecorsa meccanico in chiusura

2 PZ. LFAB4024

~~€ 1.438,00~~
€ 1.290,00
Listino Ribassato

~~€ 702,00~~
€ 500,00
Listino Ribassato

2 casse di fondazione
in cataforesi
2 PZ. LFABBOX4

*L'elettronica di comando all'interno dei kit potrà variare durante il periodo promozionale

Prezzi IVA esclusa

Nice per cancelli a battente montaggo interrato

Completa il tuo impianto con gli accessori Nice!

EPMB
€ 123,00

MC824H
€ 518,00

OXIBD
€ 93,00

MYGO4
€ 63,00

ELDC
€ 82,00

BMA2
€ 27,00

BMA3
€ 240,00

MEA3
€ 240,00

Accessori opzionali			Compatibilità	
Codice	Descrizione	Pz. Conf.	**MFAB3024BDKCE**	**LFAB4024**
EPMB	1 Coppia di fotocellule BlueBUS	1	•	•
MC824H	Centrale di comando per uno o due motori irreversibili a 24 V con encoder	1	•	•
OXIBD	Ricevitore radio a innesto, bidirezionale	1	•	•
MYGO4	Trasmettitore a 4 canali	1	•	•
ELDC	Luce di segnalazione lampeggiante a LED 12-36 Vdc	1	•	•
BMA2	Adattatori per l'installazione di due motori L-Fab, compatibili con la maggior parte delle casse di fondazione in commercio	1		•
BMA3	Sblocchi con chiave a leva per LFAB	2		•
MEA3	Sblocchi a leva per MFAB	2	•	

Esempio d'installazione a montaggio interrato

1. Motore
2. Trasmettitore
3. Fotocellule a colonna
4. Fotocellule
5. Luce lampeggiante
6. Centrale di comando
7. Selettore digitale o selettore a chiave
8. Pannello solare SYP
9. Box batteria PSY24
10. Interfaccia multifunzione Pro-View

● Accessori disponibili anche nella versione wireless **Solemyo Air Net System**
● Accessori alimentazione solare **Solemyo**

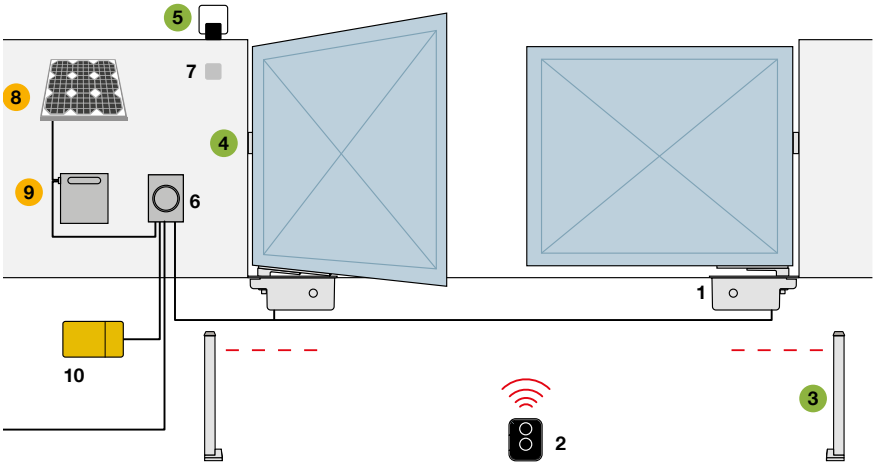

Elettronica Fusari
AUTOMAZIONE & SICUREZZA
dal 1972

Nice per porte da garage e serrande bilanciate

SpiderKit 800W Cod. SPIDER32BDWKCE

Per porte sezionali fino a 11,4 m² e basculanti fino a 12,6 m²

Blue BUS | 24V | Sole myo | BiDi | Yubii

Il Kit include:

Motoriduttore con WiFi **integrato**, centrale di comando e ricevitore BiDirezionale

1 PZ. SPIDER800W

1 PZ. SR32B | **2 PZ. MYGO4**

~~€ 893,00~~

€ 700,00

Listino Ribassato

Tenkit Cod. TNLKCE

Per porte basculanti debordanti e non debordanti fino a 9 m² e 2,6 m di altezza

24V

1 Motoriduttore con centrale e ricevitore incorporati, completo di 1 coppia di bracci telescopici TNA5 e relativi dispositivi di rinvio TNA38

1 PZ. TNLKCE

1 PZ. INTI2 | **1 PZ. TS**

~~€ 928,00~~

€ 860,00

Listino Ribassato

Rondo Kit Cod. RN2040E02KCE

Per serrande bilanciate fino a 170 kg

24V

Il Kit include:

1 Motore irreversibile, con elettrofreno e dispositivo di sblocco

1PZ. RN2040

~~€ 682,00~~

€ 540,00

Listino Ribassato

2 PZ. INTI2* | **1 MC200** | **1 KIOMINI**

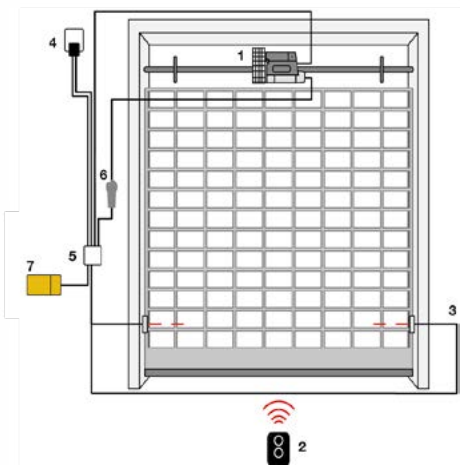

1. Motore **2.** Trasmettitore **3.** Fotocellule **4.** Luce lampeggiante **5.** Centrale di comando **6.** Selettore a chiave o digitale **7.** Display multifunzione O-View

Elettronica Fusari
AUTOMAZIONE & SICUREZZA
dal 1972

*L'elettronica di comando all'interno dei kit potrà variare durante il periodo promozionale

Prezzi IVA esclusa

Nice per porte da garage e serrande bilanciate

Completa il tuo impianto con gli accessori Nice!

Elettronica Fusari
AUTOMAZIONE & SICUREZZA
dal 1972

EPS
€ 96,00

EPSB
€ 118,00

EDSWG
€ 173,00

ELDC
€ 82,00

ELAC
€ 73,00

SPA5
€ 193,00

SPA2
€ 35,00

OTA2
€ 54,00

OTA11
€ 35,00

TNA4
€ 51,50

RNA02
€ 10,30

Accessori opzionali			Compatibilità		
Codice	Descrizione	Pz. Conf.	SPIDER32BDWKCE	TNLKCE	RN2040E02KCE
EPS	1 Coppia di fotocellule slim da esterno	1	•	•	•
EPSB	Coppia di fotocellule Slim da esterno, per collegamento via Nice BlueBUS	1	•		
EDSWG	Selettore Digitale 13 tasti, wireless	1	•	•	•
ELDC	Luce di segnalazione lampeggiante a LED 12-36 Vdc	1	•	•	•
ELAC	Luce di segnalazione lampeggiante a led, 90-240 Vac	1			•
SPA5	Braccio oscillante con scorrimento a cuscinett e geometria ottimizzata per porte basculanti debordanti	1	•		
SPA2	Kit per lo sblocco dall'esterno con cordino metallico	1	•		
OTA2	Staffa supporto motore di lunghezza 1250 mm	1		•	
OTA11	Kit per sblocco dall'esterno con cordino metallico	1		•	
TNA4	Coppia di alberi di trasmissione 20x20 mm, di lunghezza 1500 mm	1		•	
RNA02	Adattatore albero Ø42mm	1			•

Esempio d'installazione Spider su porta sezionale

1. Motore
2. Trasmettitore
3. Fotocellule
4. Luce lampeggiante
5. Selettore a chiave o digitale
6. Sensore per bordo sensibile
7. Pannello solare SYP
8. Box batteria PSY24
9. Interfaccia multifunzione Pro-View

- Accessori disponibili anche nella versione wireless **Solemyo Air Net System**
- Accessori alimentazione solare **Solemyo**

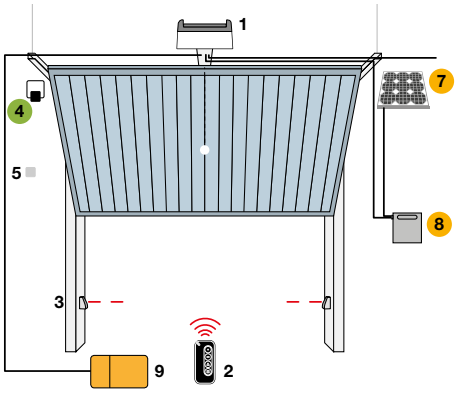

Esempio d'installazione Ten su porta basculante

1. Motore
2. Trasmettitore
3. Fotocellule
4. Luce lampeggiante
5. Selettore a chiave o digitale
6. Pannello solare SYP
7. Box batteria PSY24
8. Interfaccia multifunzione Pro-View

- Accessori disponibili anche nella versione wireless **Solemyo Air Net System**
- Accessori alimentazione solare **Solemyo**

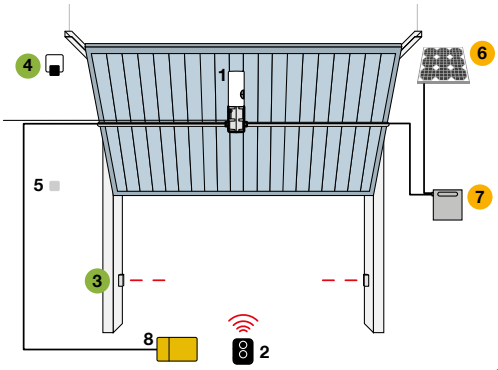

Nice per sistemi alzabarriera

Elettronica Fusari
AUTOMAZIONE & SICUREZZA
dal 1972

*L'elettronica di comando all'interno dei kit potrà variare durante il periodo promozionale

S-Bar PROMOKIT

Per accessi di 4 m

Blue BUS | 24V | Solemyo | BiDi | Yubii

~~€ 2.091,00~~
€ 1.858,00
Listino Ribassato

Il Kit include:

1 sistema alzabarriera elettromeccanico, motoriduttore 24 Vdc, irreversibile 230 Vac con base di ancoraggio, per aste da 4 m

1 PZ. S4BAR

1 PZ. XBA19	1 PZ. XBA13	1 PZ. XBA7

M-Bar 5 PROMOKIT

Per accessi di 5 m

Blue BUS | 24V | Solemyo | BiDi | Yubii

~~€ 3.097,00~~
€ 2.696,00
Listino Ribassato

Il Kit include:

1 sistema alzabarriera elettromeccanico motoriduttore 24 Vdc, irreversibile 230 Vac, con base di ancoraggio, per aste da 4 o 5 m

1 PZ. M5BAR

Disponibile in:

ARANCIO RAL2004 | BIANCO RAL9010 | GRIGIO RAL7015

1 PZ. XBA5	1 PZ. XBA13	1 PZ. XBA7

M-Bar 7 PROMOKIT

Per accessi di 7 m

24V | Solemyo | BiDi | Yubii

~~€ 3.347,00~~
€ 2.896,00
Listino Ribassato

Il Kit include:

1 sistema alzabarriera elettromeccanico, motoriduttore 24 Vdc, irreversibile 230 Vac, con base di ancoraggio, per aste da 5, 6, 7 m

1 PZ. M7BAR

Disponibile in:

ARANCIO RAL2004 | BIANCO RAL9010 | GRIGIO RAL7015

1 PZ. XBA15	1 PZ. XBA9	1 PZ. XBA14	1 PZ. XBA13	1 PZ. XBA7

L-Bar 9 PROMOKIT

Per accessi di 9 m

Blue BUS | 24V | Solemyo | BiDi | Yubii

~~€ 4.955,00~~
€ 4.186,00
Listino Ribassato

Il Kit include:

1 sistema alzabarriera elettromeccanico, motoriduttore 24 Vdc, irreversibile 230 Vac, con base di ancoraggio, per aste fino a 9 m

1 PZ. L9BAR

Disponibile in:

ARANCIO RAL2004 | BIANCO RAL9010 | GRIGIO RAL7015

1 PZ. XBA5	1 PZ. XBA9	1 PZ. XBA14	1 PZ. XBA13	1 PZ. XBA7

Esempio d'installazione S-Bar

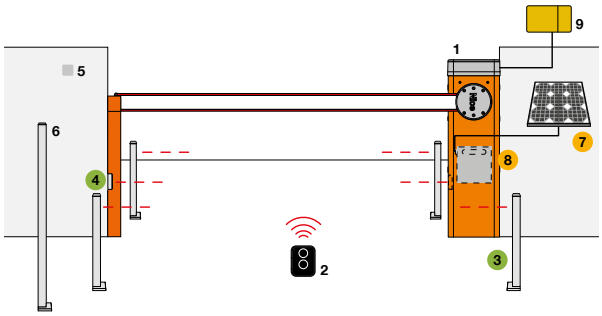

1. Motore **2.** Trasmettitore **3.** Fotocellule a colonna **4.** Fotocellule **5.** Selettore a chiave o digitale **6.** Selettore a chiave o digitale su colonna **7.** Pannello solare SYP **8.** Box batteria PSY24 **9.** Interfaccia multifunzione Pro-View

- Accessori disponibili anche nella versione wireless **Solemyo Air Net System**
- Accessori alimentazione solare **Solemyo**

Esempio d'installazione M/L-Bar

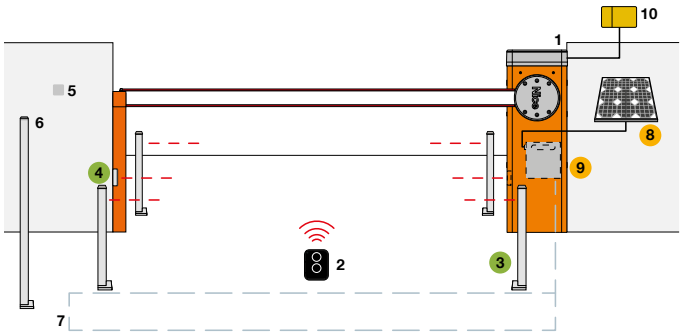

1. Motore **2.** Trasmettitore **3.** Fotocellule a colonna **4.** Fotocellule **5.** Selettore a chiave o digitale **6.** Selettore a chiave o digitale su colonna **7.** Loop detector **8.** Pannello solare SYP **9.** Box batteria PSY24 **10.** Interfaccia multifunzione Pro-View

- Accessori disponibili anche nella versione wireless **Solemyo Air Net System**
- Accessori alimentazione solare **Solemyo**

Nice per sistemi alzabarriera

Elettronica Fusari
AUTOMAZIONE & SICUREZZA
dal 1972

Completa il tuo impianto con gli accessori Nice!

Novità

XBA40
€ 100,00

XBA60
€ 133,00

XBA80
€ 186,00

XBA13T
€ 90,00

PPK
€ 164,00

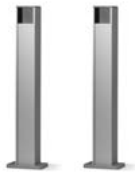
PPH3
€ 116,00

XBA4
€ 100,00

XBA6
€ 133,00

XBA18
€ 186,00

XBA13
€ 90,00

WA10
€ 41,00

WA11
€ 128,00

HSB1
€ 218,00

ETPB
€ 157,00

ELDC
€ 82,00

MYGO4
€ 63,00

EDSWG
€ 173,00

OXIBD
€ 93,00

EDSB
€ 171,50

EPMB
€ 123,00

LP21
€ 313,00

SYKCE30
~~€ 1.063,00~~
€ 960,00

Accessori opzionali			Compatibilità			
Codice	Descrizione	Pz. Conf.	S4BAR**	M5BAR**	M7BAR**	L9BAR**
XBA40	Luci RG di segnalazione con fissaggio ad innesto sull'asta, 4 m	1		•	•	•
XBA60	Luci RG di segnalazione con fissaggio ad innesto sull'asta, 6 m	1		•	•	•
XBA80	Luci RG di segnalazione con fissaggio ad innesto sull'asta, 8 m	1		•	•	•
XBA13T	Gomma paracolpi trasparente, 1 m	1		•	•	•
PPK	Colonnine in alluminio con alloggiamento per 1 selettore, 1100 mm h	2	•	•	•	•
PPH3	Colonne in alluminio per fotocellule	2	•	•	•	•
XBA4	Luci di segnalazione con fissaggio ad innesto sull'asta, 4 m	1	•	•	•	•
XBA6	Luci di segnalazione con fissaggio ad innesto sull'asta, 6 m	1		•	•	•
XBA18	Luci di segnalazione con fissaggio ad innesto sull'asta, 8 m	1		•	•	•
XBA13	Gomma paracolpi rossa, 1 m	1	•	•	•	•
WA10	24 Strisce rosse adesive catarifrangenti	1	•	•	•	•
WA11	Appoggio regolabile per aste	1	•	•	•	•
HSB1	Badge a Transponder riprogrammabili	10	•	•	•	•
ETPB	Lettore di prossimità per tessere a transponder, con tecnologia Nice BlueBUS	1	•	•	•	•
ELDC	Luce di segnalazione lampeggiante a LED 12-36 Vdc	1	•	•	•	•
MYGO4	Trasmettitore a 4 canali	1	•	•	•	•
EDSWG	Selettore Digitale 13 tasti, wireless	1	•	•	•	•
OXIBD	Ricevitore radio a innesto, bidirezionale	1	•	•	•	•
EDSB	Selettore Digitale 12 tasti, via cavo	1	•	•	•	•
EPMB	1 Coppia di fotocellule	1	•	•	•	•
LP21	Rilevatore spire magnetiche 1 canale	1	•	•	•	•
SYKCE30	Kit di alimentazione solare composto da pannello fotovoltaico SYP30 e box batteria PSY24 con circuito di controllo della carica e alimentatore SYA1	1	•	•	•	•

****PROMOKIT**

Nice

Nice Italia, una squadra al tuo servizio:

Online su niceforyou.it sezione supporto:

- Video di installazione e domande frequenti
- Manuali di istruzione
- Aggiornamenti Software e firmware
- Documentazione di prodotto

Corsi di formazione on-line e @ TheNicePlace

Per supportarti nelle tecniche d'installazione e programmazione per impianti ad "opera d'arte".

Una linea dedicata a te

0422.1838383

dal lunedì al venerdì
08:30-12:30, 14:00-18:00
e anche il sabato 09:00-12:00

Sempre informati e aggiornati con NiceService Italia.

<< **Per vedere tutti i video tutorial Nice**

Vuoi rimanere **sempre aggiornato** su Nice, scoprire le nostre **speciali promozioni** o tutte le **novità** di prodotto?

Scansiona il QR Code,
rilascia il tuo consenso per rimanere sempre in contatto con noi e in pochi passi, farai parte del mondo Nice.

Ti aspettiamo!

Per entrare nel mondo Nice >>